Instrukcja obsługi i montażu PL

Nawilżacz AQUA TOP ZEWNĘTRZNY

do central VCF/HCF/FCF

TopVac Sp. z o.o.

Zamysłowo, ul. Moderska 1A
62-060 Stęszew
woj. Wielkopolskie

www.topvac.pl

Wydanie: 11/2025 | Wersja instrukcji: 1.0 | PL

Szanowny Kliencie,

Bardzo ważna jest dla nas Państwa opinia o działaniach naszej firmy. Będziemy wdzięczni za wszelkie uwagi i propozycje z Państwa strony dotyczące produkowanych przez nas urządzeń oraz sposobu obsługi przez naszych Partnerów oraz Serwis.

TopVac Sp. z.o.o.

Treść niniejszej Instrukcji Obsługi jest własnością TopVac Sp. z.o.o.
Jakiekolwiek powielanie, kopiowanie, publikowanie treści niniejszej Instrukcji bez wcześniejszej, pisemnej zgody TopVac Sp. z.o.o. jest zabronione

Szanowny Kliencie,

Gratulujemy dokonania wyboru wysokiej jakości produktu firmy TopVac,, który na długo zapewni bezpieczeństwo i niezawodność użytkowania.

Jako Klienci naszej firmy możecie Państwo zawsze liczyć na pomoc Centrum Serwisowego **TopVac**, który jest przygotowany do zapewnienia stałej sprawności Waszego urządzenia.

Prosimy przeczytać z uwagą poniższe wskazówki, których przestrzeganie jest warunkiem prawidłowego i bezpiecznego funkcjonowania urządzenia.

- Należy uważnie przeczytać Instrukcję obsługi - można w niej znaleźć przydatne uwagi odnoszące się do prawidłowego użytkowania naszego produktu.
- Należy sprawdzić kompletność dostawy oraz czy urządzenie w czasie transportu nie uległo uszkodzeniu,
- Należy porównać dane z tabliczki znamionowej z kartą gwarancyjną.
- Przed uruchomieniem urządzenia należy sprawdzić, czy instalacja jest zgodna z zaleceniami niniejszej instrukcji oraz odpowiednimi przepisami krajowymi.

Podczas eksploatacji produktu należy przestrzegać podstawowych zasad użytkowania.

W razie konieczności interwencji należy zawsze zwracać się do Centrum Serwisowego TopVac, lub Autoryzowanego Serwisu TopVac, gdyż jako jedyni, posiadają oni oryginalne części zamienne i są właściwie przeszkoleni w zakresie montażu i eksploatacji urządzeń TopVac,

Dla Państwa bezpieczeństwa i komfortu użytkowania urządzenia prosimy o zapoznanie się z niniejszą instrukcją obsługi oraz odesłanie prawidłowo wypełnionej kopii Karty Gwarancyjnej na adres:

TopVac Sp. z o.o.
Zamysłowo, ul. Moderska 1A
62-060 Stęszew

serwis@topvac.pl

Odesłanie Karty Gwarancyjnej pozwoli nam zarejestrować Państwa w naszej bazie użytkowników urządzeń TopVac, oraz zapewnić szybką obsługę serwisową.

Nie odesłanie lub odesłanie nieprawidłowo wypełnionej Karty Gwarancyjnej i poświadczenia o jakości i kompletności produktu w terminie dwóch tygodni od daty instalacji, lecz nie dłużej niż sześć miesięcy od daty zakupu **skutkuje utratą gwarancji**! Wiąże się to z opóźnieniem w wykonywaniu napraw oraz koniecznością **pokrycia kosztów** wszystkich napraw i dojazdu serwisu.

Dziękujemy za zrozumienie.
Z wyrazami szacunku.

TopVac Sp. z.o.o.

Spis treści

1. INFORMACJE 5
2. PODSTAWOWE ZASADY BEZPIECZEŃSTWA 5
   2.1. Ostrzeżenia dotyczące bezpieczeństwa 5
   2.2. Ostrzeżenia dotyczące obsługi 6
3. PRZEZNACZENIE 7
4. CHARAKTERYSTYKA TECHNICZNA 7
   4.1. Budowa 7
   4.2. Dane techniczne 8
   4.3. Wyposażenie 9
   4.4. Części zamienne 9
5. WYTYCZNE MONTAŻU 9
   5.1. Miejsce montażu 9
   5.2. Montaż 10
   5.3. Podłączenie nawilżacza powietrza do centrali wentylacyjnej 10
   5.4. Odprowadzanie skroplin 10
6. Połączenie z instalacją elektryczną 10
7. OBSŁUGA I EKSPLOATACJA 11
   7.1. Pierwsze uruchomienie 11
8. OBSŁUGA NAWILŻACZA 11
9. KONSERWACJA 11
   9.1. Odprowadzenie skroplin 11
   9.2. Wymiana mat nawilżacza 11
10. ROZWIĄZYWANIE EWENTUALNYCH PROBLEMÓW 12
11. LIKWIDACJA PO UPŁYWIE ŻYWOTNOŚCI 12
12. UWAGI DOTYCZĄCE UŻYTKOWANIA 12
13. WARUNKI GWARANCJI TOWARU 12
14. KARTA GWARANCYJNA 15
15. PRZEPROWADZONE NAPRAWY GWARANCYJNE ORAZ KONSERWACJE 16
16. PROTOKÓŁ REKLAMACYJNY 19
17. PROTOKÓŁ REKLAMACYJNY 21
18. PROTOKÓŁ REKLAMACYJNY 23

1. INFORMACJE

Instrukcja obsługi stanowi integralną i istotną część produktu, i będzie musiała zostać przekazana użytkownikowi również w przypadku przekazania własności. Należy się z nią uważnie zapoznać i zachować ją na przyszłość, ponieważ wszystkie uwagi w niej zawarte dostarczają ważnych wskazówek dotyczących bezpieczeństwa podczas montażu, eksploatacji i konserwacji.

Montaż urządzenia powinien zostać przeprowadzony zgodnie z obowiązującymi normami kraju przeznaczenia, według wskazówek producenta i przez wykwalifikowany personel. Niewłaściwy montaż urządzenia może być powodem obrażeń u osób i zwierząt oraz szkód na rzeczach, za które producent nie jest odpowiedzialny.

Urządzenie może być wykorzystane wyłącznie do celu, dla którego zostało jednoznacznie przewidziane. Jakiekolwiek inne użycie należy uważać za niewłaściwe i w konsekwencji niebezpieczne.

W przypadku błędów podczas montażu, eksploatacji lub prac konserwacyjnych, spowodowanych nieprzestrzeganiem obowiązującego prawodawstwa, przepisów lub instrukcji zawartych w niniejszej instrukcji (lub innych, dostarczonych przez producenta), producent uchyla się od jakiejkolwiek odpowiedzialności kontraktowej lub poza kontraktowej za powstałe szkody i gwarancja dotycząca urządzenia traci ważność.

Wersje publikacji

W związku ze stałym udoskonalaniem produktu TopVac zastrzega sobie prawo do aktualizacji niniejszej publikacji bez uprzedniego powiadomienia.

Treść niniejszej Instrukcji Obsługi jest własnością TopVac. Jakiekolwiek powielanie, kopiowanie, publikowanie treści niniejszej Instrukcji Obsługi bez wcześniejszej, pisemnej zgody TopVac jest zabronione.

Przechowywanie instrukcji oraz sposób przeglądania jej treści

Zalecamy dbać o niniejszą instrukcję i przechowywać ją w łatwo i szybko dostępnym miejscu. W przypadku zagubienia, zniszczenia lub uszkodzenia niniejszej instrukcji należy wnieść o uzyskanie jej kopii w punkcie sprzedaży produktu lub bezpośrednio u Producenta, podając dane identyfikacyjne wyrobu. Wszystkie ważniejsze informacje zawarte w instrukcji obsługi wyróżnione są „tłustym drukiem" oraz opatrzone znakami mającymi na celu zwrócenie uwagi użytkownika na zagrożenia, które mogą wystąpić podczas pracy urządzenia. Poniżej objaśnione są stosowane w tekście symbole:

Niebezpieczeństwo!
Symbol ostrzegawczy wskazujący na bezpośrednie zagrożenie zdrowia i życia! Nieprzestrzeganie zaleceń oznaczonych w ten sposób i nieprawidłowa obsługa może spowodować śmierć lub poważne obrażenia.

Niebezpieczeństwo!
Symbol ostrzegawczy wskazujący na niebezpieczeństwo związane z napięciem elektrycznym. Niewłaściwa instalacja i nieprawidłowe podłączenie elektryczne może stanowić zagrożenie życia wskutek porażenia prądem.

Uwaga!
Symbol ostrzegawczy nakazujący uważne przeczytanie ze zrozumieniem podanej informacji, do której się odnosi. Nieprzestrzeganie tego typu zaleceń może spowodować poważne uszkodzenie urządzenia i narazić na niebezpieczeństwo samego użytkownika lub środowisko.

Niebezpieczeństwo!
Symbol ostrzegawczy wskazujący na zagrożenie zdrowia! Nieprzestrzeganie zaleceń wyróżnionych w ten sposób może doprowadzić do pożaru lub poparzenia.

Wskazówka!
Symbol informacyjny. Oznaczono w ten sposób pożyteczne informacje i wskazówki.

2. PODSTAWOWE ZASADY BEZPIECZEŃSTWA

2.1. OSTRZEŻENIA DOTYCZĄCE BEZPIECZEŃSTWA

- Postanowienia krajowe i lokalne powinny być spełnione.
- Urządzenie należy instalować zgodnie z normami prawnymi obowiązującymi w danym miejscu, regionie lub kraju.
- Producent nie ponosi odpowiedzialności za szkody wynikające z nieprawidłowego montażu i wynikających z tego tytułu zagrożeń:
  - uszkodzenia mienia, zwarcia z powodu akumulacji i wycieku wody,
  - zagrożenia zdrowia i życia, uszkodzenia mienia z powodu upadku urządzenia zamontowanego na nieodpowiedniej konstrukcji wsporczej,
  - zagrożenia życia i zdrowia wskutek zamontowania urządzenia w miejscu dostępnym dla osób nieupoważnionych.

- Urządzenie nie powinno być użytkowane przez osoby (w tym dzieci do lat 8) o ograniczonej sprawności fizycznej, sensorycznej, umysłowej, a także osoby nie posiadające doświadczenia i niezbędnej wiedzy, o ile nie dokonują one obsługi pod nadzorem lub po odpowiednim poinstruowaniu przez osobę odpowiedzialną za ich bezpieczeństwo.
- Dla właściwego użytkowania urządzenia, a także celem zapobieżenia wypadkom, zawsze należy przestrzegać wskazówek podanych w instrukcji obsługi.
- Obsługę oraz regulację powinny wykonywać osoby dorosłe. Błędy lub niewłaściwe ustawienia mogą spowodować nieprawidłowe działanie.
- Przed rozpoczęciem jakiejkolwiek operacji, użytkownik (lub dowolna osoba podejmująca obsługę urządzenia) powinien przeczytać ze zrozumieniem całą treść niniejszej instrukcji.
- Urządzenie powinno być używane wyłącznie zgodnie z jego przeznaczeniem. Każde inne użycie uważane jest za niewłaściwe, a w konsekwencji niebezpieczne.
- Urządzenia nie należy używać jako drabiny czy przedmiotu do opierania się.
- Użytkownik ponosi pełną odpowiedzialność za niewłaściwe użytkowanie produktu oraz zwalnia firmę TopVac od wszelkiej odpowiedzialności cywilnej i karnej.
- Wszelkiego rodzaju modyfikacje lub wymiana części urządzenia na komponenty nieoryginalne bez uzyskania autoryzacji może stwarzać zagrożenie dla operatora, a także zwalnia firmę TopVac od wszelkiej odpowiedzialności cywilnej oraz karnej.
- Nieprawidłowa instalacja lub konserwacja (niezgodna z treścią niniejszej instrukcji), może spowodować obrażenia osób, zwierząt lub szkody materialne. Firma TopVac jest wówczas zwolniona od wszelkiej odpowiedzialności cywilnej lub karnej.

- Na urządzeniu nie należy umieszczać ani suszyć bielizny. Ewentualne suszarki do rozwieszania bielizny lub tym podobne powinny być ustawiane w odpowiedniej odległości od urządzenia - niebezpieczeństwo pożaru.

2.2. OSTRZEŻENIA DOTYCZĄCE OBSŁUGI

- W razie awarii lub nieprawidłowego działania urządzenie należy wyłączyć.
- Urządzenie należy instalować w pomieszczeniach z zabezpieczeniem przeciwpożarowym i wyposażonych we wszelkie wymagane elementy, takie jak zasilanie.
- Urządzenie należy przechowywać w pomieszczeniach pozbawionych wilgoci, nie mogą być one wystawione na szkodliwe działanie czynników atmosferycznych, należy unikać zabrudzenia.
- W celu ułatwienia ewentualnych interwencji przez personel techniczny, nie należy umieszczać urządzenia wewnątrz zamkniętych i ciasnych przestrzeni.

INFORMACJE DODATKOWE

- W razie jakichkolwiek trudności należy zwrócić się do punktu sprzedaży lub wykwalifikowanego personelu autoryzowanego przez firmę TopVac, a w razie konieczności naprawy należy zażądać oryginalnych części zamiennych.
- Należy starannie przechowywać niniejszą instrukcję, ponieważ powinna ona być dostępna przez cały okres eksploatacji urządzenia. W przypadku sprzedaży urządzenia lub odstąpienia go innemu użytkownikowi należy zawsze upewnić się, czy do produktu załączono instrukcję.
- W razie jej zagubienia należy wnioskować o nową kopię w autoryzowanym punkcie sprzedaży lub w firmie TopVac.

3. PRZEZNACZENIE

Nawilżacz AQUA TOP przeznaczony jest tylko do współpracy z centralą wentylacyjną TopVac HCF/VCF/FCF. Służy do utrzymywania odpowiedniej wilgotności powietrza w budynku. Działanie nawilżacza oparte jest na naturalnym (adiabatycznym) procesie odparowywania wody, który jest nie tylko najbardziej korzystny dla naszego zdrowia, ale dodatkowo jest bardzo energooszczędny. Nawilżacz współpracujący z centralą wentylacyjną TopVac HCF/VCF/FCF to idealne rozwiązanie dla zapewnienia odpowiedniej wilgotności w budynku w okresie zimowym, gdy wilgotność powietrza w pomieszczeniach znacznie spada.

Urządzenie należy zamontować za centralą wentylacyjną na kanale nawiewnym nawiewającym powietrze do pomieszczeń Prawidłowo zainstalowane urządzenie nie wymaga żadnych czynności obsługowych, poza okresową wymianą mat ewaporacyjnych.

Nawilżacz AQUA TOP jest przeznaczony do montażu w instalacjach wentylacji mechanicznej z odzyskiem ciepła w obiektach mieszkalnych.

4. CHARAKTERYSTYKA TECHNICZNA

4.1. BUDOWA

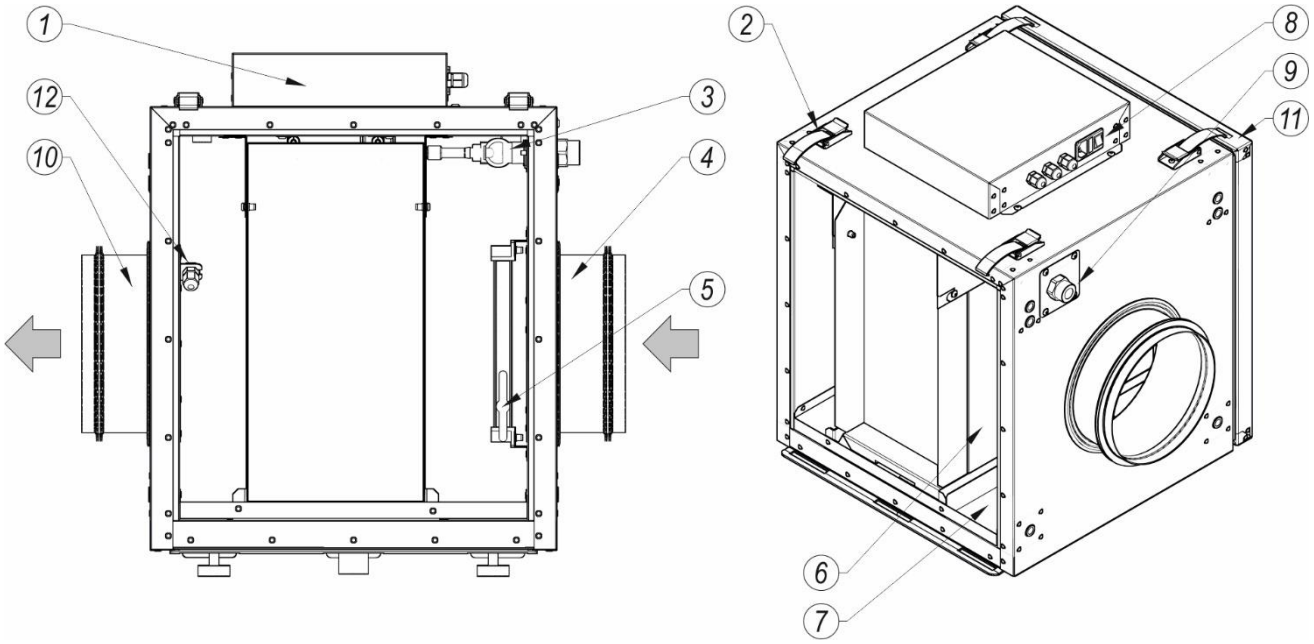

Rysunek 1. Budowa nawilżacza powietrza.

1 – obudowa układu automatyki, 2 – zapięcia klapy rewizyjnej, 3 – elektrozawór, 4 – wlot powietrza, 5 – nagrzewnica nawilżacza, 6 – maty ewaporacyjne, 7 – taca ociekowa, 8 – gniazdo zasilania z bezpiecznikiem, 9 – króciec zasilania wody ¾", 10 – wylot powietrza, 11 – klapa rewizyjna, 12 – czujnik temperatury.

4.2. DANE TECHNICZNE

Należy bezwzględnie przestrzegać zaleceń instrukcji obsługi.

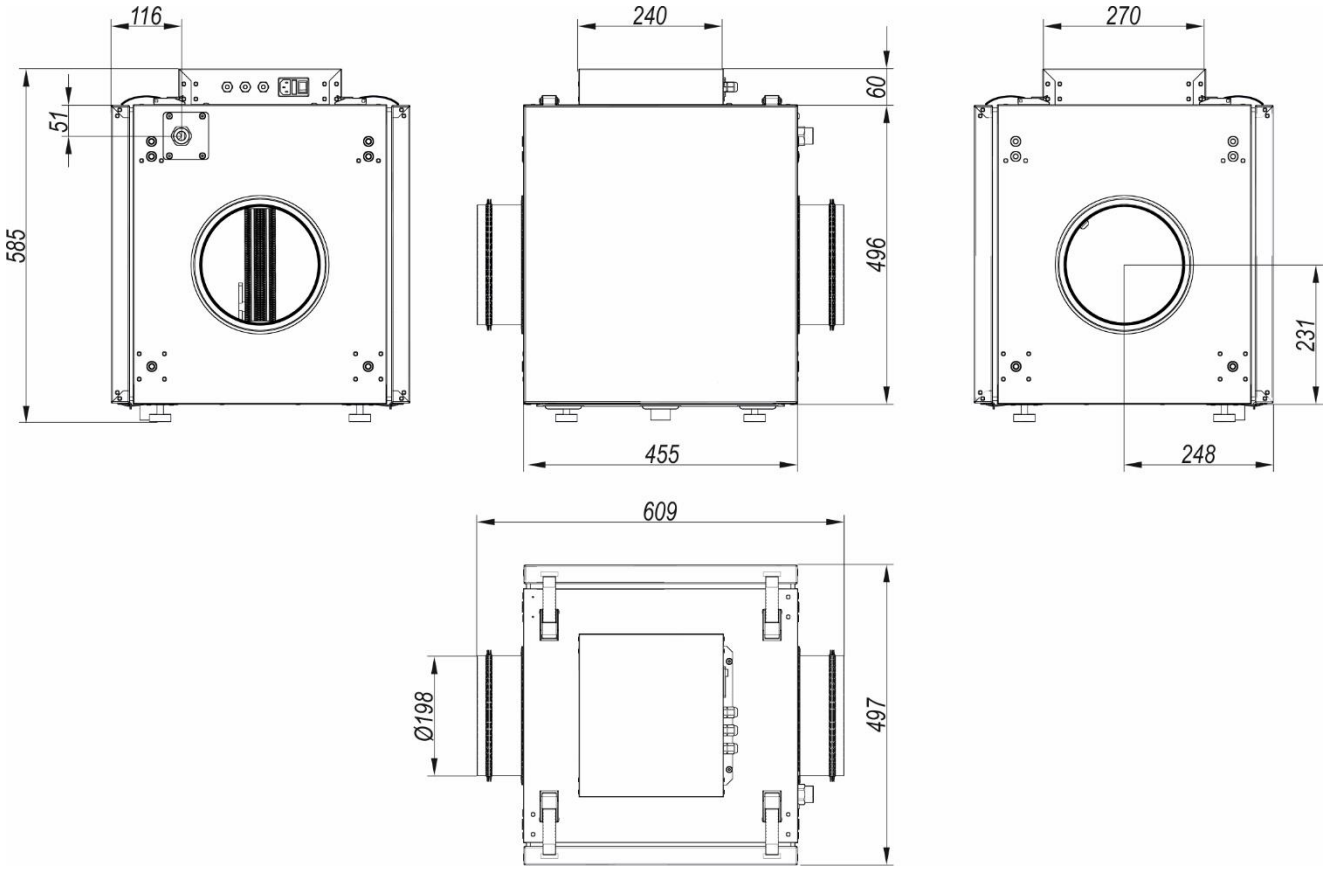

Rysunek 2. Podstawowe wymiary nawilżacza.

Tabela 1. Dane techniczne nawilżacza.

Parametr	j.m.	Nawilżacz
Maksymalny strumień powietrza	m^3/h	600
Zużycie energii	W	10
Zasilanie	V	230 (50 Hz)
Typ bezpiecznika		WTA 5X20 250 V F-6.3 A
Średnica króćców wlotu i wylotu powietrza	mm	200
Masa	kg	26
Moc nagrzewnicy	W	1000
Maksymalne zużycie wody	l/h	1,1 – 3,3
Opór powietrza przy 200 m^3/h	Pa	7
Średnica króćca wody		¾”
Maksymalne ciśnienie wody z sieci wodociągowej	bar	1,5 – 5
Temperatura wody min/max	°C	5 – 15
Temperatura otoczenia	°C	5 – 45

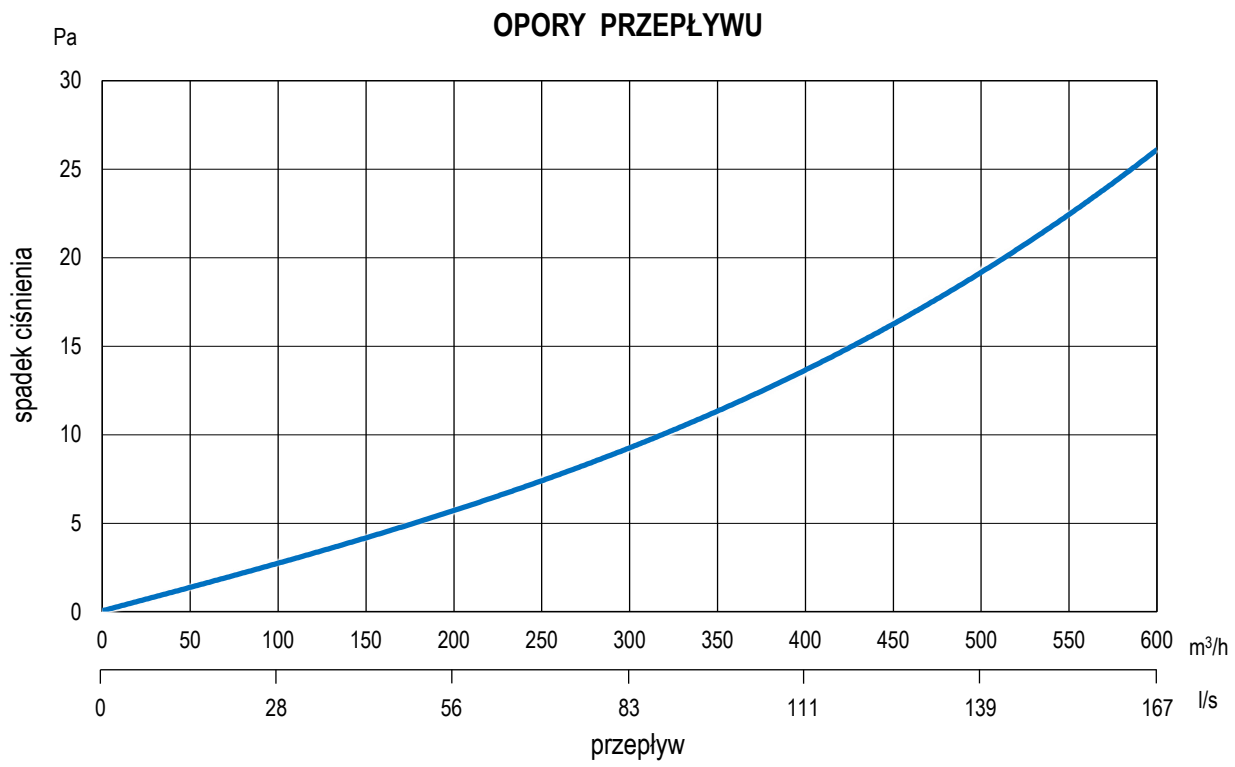

Nawilżacz dostarczany jest w stanie zmontowanym na palecie w opakowaniu z kartonu. W zakres dostawy mogą wchodzić dodatkowe elementy i podzespoły, zgodnie z zamówieniem użytkownika. Elementy stanowiące standardowe wyposażenie wyszczególnione są w tabeli 2.

Tabela 2. Wyposażenie nawilżacza powietrza.

Standardowe wyposażenie urządzenia	j.m.	ilość
Instrukcja obsługi nawilżacza	szt.	1
Syfon	szt.	1
Złącze 32/32	szt.	1

4.4. CZĘŚCI ZAMIENNE

W celu uzyskania informacji na temat dostępności części zamiennych do nawilżacza powietrza lub zapytania o możliwość serwisu urządzenia, prosimy o kontakt z Centrum Serwisowym TopVac lub Autoryzowanym Serwisem TopVac.

TopVac Sp. z o.o.
Zamysłowo, ul. Moderska 1A
62-060 Stęszew

serwis@topvac.pl

5. WYTYCZNE MONTAŻU

Montaż oraz rozruch powinien wykonać wykwalifikowany instalator zgodnie z aktualnie obowiązującymi przepisami. Postanowienia krajowe i lokalne powinny być spełnione!

Miejscem montażu nawilżacza wraz z centralą wentylacyjną może być pomieszczenie gospodarcze, kotłownia, garaż lub inne pomieszczenie specjalnie do tego przygotowane. Pomieszczenie instalacji nawilżacza musi spełniać kilka warunków:

- **temperatura nie może spadać poniżej 5 °C**,
- pomieszczenie musi być wolne od zapylenia.

W otoczeniu roboczym musi znajdować się źródło zasilania energii elektrycznej oraz dostęp do instalacji kanalizacyjnej i wodociągowej. Ponadto pomieszczenie powinno być wyposażone w kratkę ściekową.

Miejscem montażu zespołu może być ściana, strop, podest, które będą miały odpowiednią wytrzymałość na utrzymanie wagi zespołu oraz zapewnioną przestrzeń na dostęp do urządzenia.

Sposób zamontowania musi gwarantować równomierne podparcie urządzeń.

Przy wyborze pomieszczenia instalacji nawilżacza z centralą wentylacyjną należy kierować się zaleceniami zamieszczonymi w instrukcji obsługi centrali wentylacyjnej

Sposób zamocowania nawilżacza wraz z centralą wentylacyjną musi być zgodny z aktualnymi przepisami prawa budowlanego kraju instalacji.

5.2. MONTAŻ

Nawilżacz należy zamontować w bliskim otoczeniu centrali wentylacyjnej stosując się do niżej podanych zasad.

- przygotować miejsce montażu, wykonać odpowiednią konstrukcję, instalację kanalizacyjną, wodociągową instalację elektryczną,
- rozpakować urządzenie,
- umieścić nawilżacz w miejscu montażu,
- **wyrównać w poziomie i pionie,**
- **podłączyć króciec odprowadzenia skroplin z instalacją kanalizacyjną za pomocą syfonu,**
- podłączyć urządzenie do instalacji elektrycznej.

5.3. PODŁĄCZENIE NAWILŻACZA POWIETRZA DO CENTRALI WENTYLACYJNEJ

Nawilżacz należy zamontować w kanale nawiewnym za centralą wentylacyjną. Do nawilżacza należy doprowadzić zimną wodę z sieci wodociągowej.

W przypadku gdy ciśnienie w sieci wodociągowej jest wyższe niż określono w tabeli 1. należy zastosować reduktor ciśnienia.

Sposób podłączenia nawilżacza oraz doprowadzenia wody przedstawiono na rysunku poniżej.

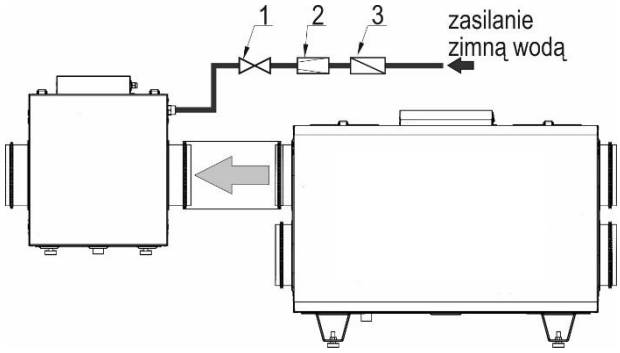

Rysunek 3. Sposób podłączenia nawilżacza: 1-zawór kulowy, 2-reduktor ciśnienia, 3-zawór zwrotny.

W przypadku zbyt dużej twardości wody (> 200 mg CaCO3) należy zastosować filtr zmiękczający.

5.4. ODPROWADZANIE SKROPLIN

W podstawie nawilżacza znajduje się króciec o średnicy 32 mm (1¼") do odprowadzania skroplin z tacki ociekowej. Należy do niego zamontować syfon wraz z przewodem odprowadzającym skropliny do kanalizacji zgodnie z rysunkiem 4.

Po zamontowaniu należy przeprowadzić próbę szczelności wylewając na tackę ociekowa koło 1 litra wody.

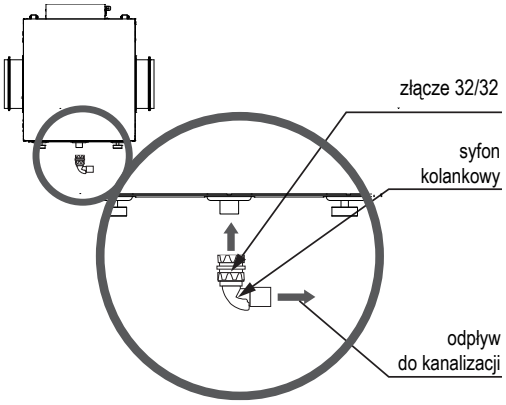

Rysunek 4. Montaż syfonu odprowadzającego skropliny z tacki ociekowej nawilżacza powietrza.

6. POŁĄCZENIE Z INSTALACJĄ ELEKTRYCZNĄ

Nawilżacz współpracuje z centralą wentylacyjną TopVac HCF/VCF/FCF, której instalacja elektryczna przeznaczona jest do zasilania napięciem elektrycznym sieciowym 230 V/50 Hz. Pomieszczenie, w którym zainstalowany jest nawilżacz z centralą wentylacyjną, powinno być wyposażone w instalację elektryczną 230 V/50 Hz wykonaną w układzie TN-C lub TN-S (z przewodem ochronnym lub ochronno-neutralnym) zgodnie z obowiązującymi w tym zakresie przepisami. Instalacja elektryczna (bez względu na rodzaj wykonanej instalacji) powinna być zakończona gniazdem wtykowym wyposażonym w styk ochronny. Gniazdo wtykowe powinno być w bezpiecznej odległości od źródeł emisji cieplnej.

Podłączenie nawilżacza do centrali wentylacyjnej:

- podłączenie czujnika temperatury przewodem 2x0,75 mm²
- podłączenie elektrozaworu przewodem 2x0,75mm²
- podłączenie nagrzewnicy przewodem 2x0,75 mm²
- podłączenie sterowania nagrzewnicą

Stosowanie gniazda bez podłączonego zacisku ochronnego grozi porażeniem prądem elektrycznym.

Wszelkie przyłączenia sieci elektrycznej mogą być wykonywane jedynie przez elektryka posiadającego stosowane uprawienia.

Zabrania się użytkownikowi zdejmowania pokryw sterownika elektronicznego lub wentylatorów oraz jakichkolwiek ingerencji lub przeróbek połączeń elektrycznych.

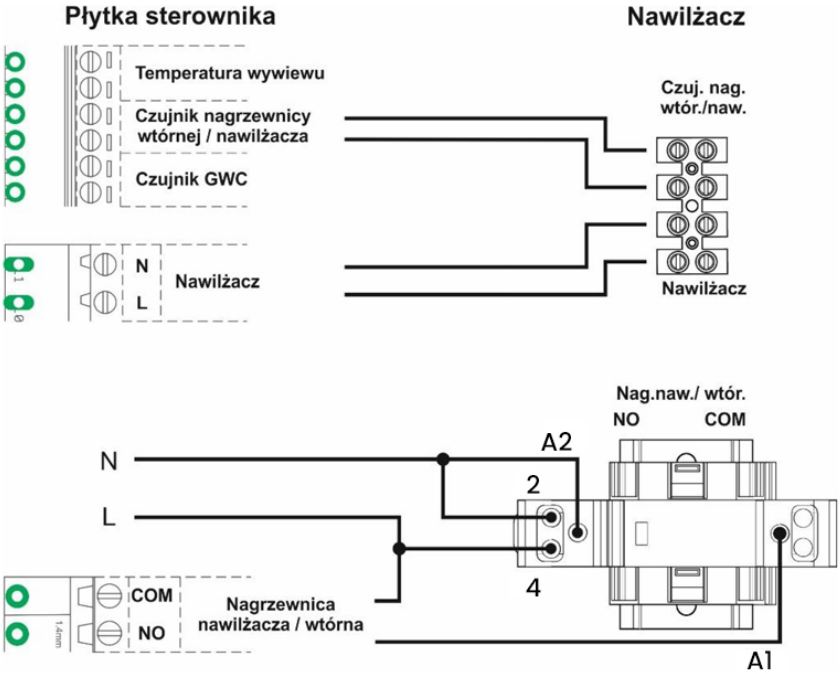

Rysunek 5.Schemat elektryczny podłączenia nawilżacza.

7. OBSŁUGA I EKSPLOATACJA

7.1. PIERWSZE URUCHOMIENIE

Rozruch urządzenia można przeprowadzić tylko wówczas, gdy jest ono w pełni połączone z poprawnie uzbrojoną i poprawnie pracującą instalacją wentylacyjną. W trakcie pracy wszystkie klapy rewizyjne muszą być zamknięte.

Jeśli w czasie rozruchu urządzenie nie pracowało prawidłowo to instalator powinien usunąć przyczyny zakłóceń i ponownie podjąć rozruch.

Nawilżacz powietrza może zostać przekazany użytkownikowi do eksploatacji tylko po poprawnych zainstalowaniu i wyregulowaniu.

8. OBSŁUGA NAWILŻACZA

Szczegółowy opis funkcji i sterowania nawilżaczem znajduje się w instrukcji obsługi sterownika ST-340 firmy TECH, dołączonej do centrali wentylacyjnej.

9. KONSERWACJA

Nawilżacz jest urządzeniem pracy ciągłej. Jego elementy należy poddawać okresowej kontroli i w razie konieczności należy czyścić, co pozwoli na długą, bezawaryjną i bezpieczną pracę. Okresowemu czyszczeniu podlega obudowa nawilżacza

Przed wykonywaniem jakichkolwiek czynności konserwacyjnych, w tym czyszczenia, należy urządzenie odłączyć od zasilania.

Przed zdjęciem klap rewizyjnych należy się upewnić, czy urządzenie zostało odłączone od zasilania.

9.1. ODPROWADZENIE SKROPLIN

Okresowo należy ocenić drożność odprowadzania skroplin i w razie konieczności udrożnić go.

W okresie letnim, jeśli zajdzie potrzeba należy uzupełnić syfon odpływu skroplin wodą.

9.2. WYMIANA MAT NAWILŻACZA

Raz w roku należy wymienić maty ewaporacyjne. W celu zdemontowania mat należy postępować zgodnie z rysunkiem poniżej Podczas wymiany mat należy umieścić je zgodnie z kierunkiem przedstawionym na rysunku poniżej.

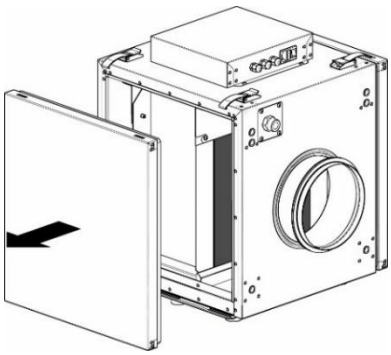

KROK 1. Otworzyć klapę rewizyjną nawilżacza.

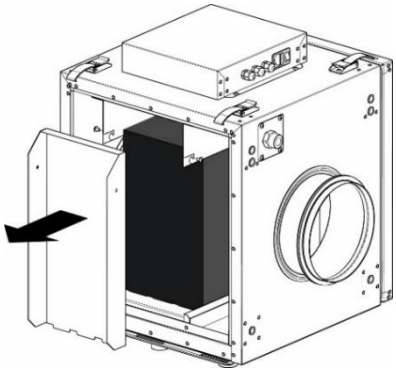

KROK 2. Poluzować śruby mocujące docisk maty i usunąć osłonę dociskową.

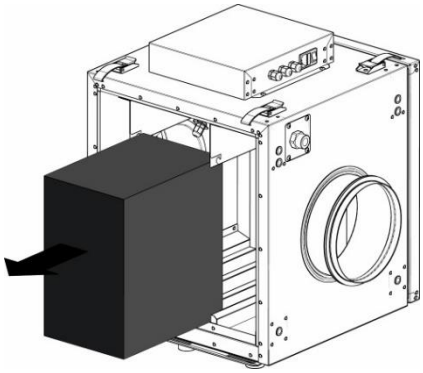

KROK 3. Wysunąć maty nawilżacza. Montaż przeprowadź w odwrotnej kolejności.

Rysunek 6. Sposób wymiany mat nawilżacza.

10. ROZWIĄZYWANIE EWENTUALNYCH PROBLEMÓW

W czasie eksploatacji urządzenia mogą wystąpić pewne anomalie wskazujące na nieprawidłowości w działaniu. Może być to spowodowane niewłaściwym zainstalowaniem urządzenia bez zachowania obowiązujących przepisów budowlanych bądź postanowień niniejszej instrukcji lub z przyczyn zewnętrznych, np. środowiska naturalnego.

Urządzenie nie pracuje

- Sprawdzić stan zasilania i w sytuacji braku przywrócić zasilanie.
- Sprawdzić stan bezpiecznika i w razie konieczności wymienić.

11.LIKWIDACJA PO UPŁYWIE ŻYWOTNOŚCI

Urządzenie zostało wykonane z materiałów neutralnych dla środowiska. Po wyeksploatowaniu i zużyciu urządzenia należy:

- odłączyć wszystkie elementy podlegające selektywnej zbiórce zużytego sprzętu elektrycznego i elektronicznego w celu utylizacji - miejsce zbiórki powinno być określone przez służby miejskie lub gminne
- dokonać demontażu części połączonych śrubami poprzez ich odkręcenie a spawane poprzez cięcie,
- pozostałe elementy podlegają normalnej zbiórce odpadów, głównie jako złom stalowy.
- zachować środki ostrożności i bezpieczeństwa przy demontażu urządzenia poprzez stosowanie odpowiednich narzędzi ręcznych i mechanicznych jak i środków ochrony osobistej /rękawice, ubranie robocze, fartuch, okulary, itp./

12.UWAGI DOTYCZĄCE UŻYTKOWANIA

STOP ***Bezwzględnie należy zapoznać się i przestrzegać poniższych zasad bezpiecznego użytkowania nawilżacza z centralą wentylacyjnej.***

1) Nawilżacz wraz z centralą wentylacyjną mogą obsługiwać tylko osoby dorosłe, które zapoznały się z niniejszą instrukcją obsługi i przeszkolone są w zakresie obsługi.
2) Zabrania się przebywania dzieci w pobliżu urządzenia bez obecności dorosłych.
3) W pobliżu urządzenia nie wolno umieszczać materiałów łatwopalnych.
4) Zabroniona jest eksploatacja urządzenia z otwartą klapą.

13. WARUNKI GWARANCJI TOWARU

1) Poprzez złożenie oświadczenia gwarancyjnego, którego treść odpowiada postanowieniom niniejszego dokumentu, Gwarant – producent towaru – TopVac Zamysłowo, ul. Moderska 1A, 62-060 Stęszew, udziela Kupującemu gwarancji na sprzedany towaru na zasadach i warunkach określonych poniżej.
2) Gwarancja zostaje wystawiona na nawilżacz typ ..... o numerze fabrycznym ..... (przedmiot umowy - nawilżacz) pod warunkiem dokonania całkowitej zapłaty za towar. Z uwagi na odpowiednie, sprawdzone i ujednolicone standardy sprzedaży, gwarancja obejmuje wyłącznie towar zakupiony w autoryzowanych punktach sprzedaży Gwaranta lub u autoryzowanych dystrybutorów. Pełna lista podmiotów autoryzowanych znajduje się na stronie internetowej www.topvac.pl
3) W chwili uiszczenia całkowitej ceny i wydania towaru Kupującemu, zostanie wydana także Karta Gwarancyjna. W razie jej braku, Kupujący powinien niezwłocznie zwrócić się do Sprzedającego o wydanie w/w dokumentu, przy czym jego brak nie wpływa na ważność i termin udzielonej poprzez złożenie niniejszego oświadczenia gwarancji, może mieć jednak wpływ na możliwość prawidłowej, w tym terminowej realizacji zobowiązań z niego wynikających przez Gwaranta.
4) Celem umożliwienia Gwarantowi sprawnego działania, Kupujący powinien niezwłocznie po wydaniu towaru, odesłać na adres Gwaranta (TopVac Sp. z o.o.,

Zamysłowo, ul. Moderska 1A, 62-060 Stęszew) kopię prawidłowo wypełnionej Karty Gwarancyjnej. Prawidłowo wypełniona Karta Gwarancyjna posiada datę, pieczęć i podpisy w miejscach oznaczonych.

5) Łącznie z warunkami gwarancji i Kartą Gwarancyjną, Kupującemu zostaje wydana również instrukcja obsługi towaru, w której określone są warunki eksploatacji, sposób jego montażu.
6) Gwarant gwarantuje sprawne działanie urządzenia, jeżeli ściśle będą przestrzegane warunki określone w instrukcji. Gwarancja obejmuje towar użytkowany zgodnie z przeznaczeniem oraz informacjami umieszczonymi w instrukcji obsługi. Gwarant nie odpowiada za efekty normalnego zużycia towaru związanego z eksploatacją.
7) Termin uprawnień gwarancyjnych liczony jest od dnia zakupu przez klienta (potwierdzonego paragonem lub fakturą) i wynosi:
   a) 2 lata na sprawne działanie urządzenia,
   b) gwarancją nie są objęte elementy zużywające się, filtry, bezpieczniki, mata ewaporacyjna oraz dysze, itp.
8) Gwarancja udzielona jest na terenie Rzeczypospolitej Polskiej.
9) W okresie trwania gwarancji Gwarant zapewnia bezpłatne dokonanie naprawy - usunięcie wady fizycznej towaru w terminie:
   a) 14 dni od daty dokonania zgłoszenia, jeżeli usunięcie wady nie wymaga wymiany elementów konstrukcyjnych towaru;
   b) 30 dni od daty dokonania zgłoszenia, jeżeli usunięcie wady wymaga wymiany elementów konstrukcyjnych towaru;
   c) z zastrzeżeniem pkt 3 i 4 niniejszych warunków gwarancji.

   Jeżeli w wyniku rozpatrzenia reklamacji z tytułu gwarancji wymieniono wadliwy towar na nowy lub dokonano istotnych napraw, termin gwarancji biegnie od nowa od momentu dostarczenia wymienionego lub naprawionego towaru. W przypadku wymiany wyłącznie części należącej do reklamowanego towaru termin gwarancji biegnie od nowa w odniesieniu do tej części. W innych przypadkach okres gwarancji wydłuża się o czas, przez który nie można było korzystać z towaru w związku ze złożoną reklamacją.
10) Zgłoszenie potrzeby usunięcia wady fizycznej w ramach naprawy gwarancyjnej (zgłoszenie reklamacyjne) powinno być dokonane przez Kupującego niezwłocznie po stwierdzeniu wystąpienia wady fizycznej, jednak nie później niż 14 dni od stwierdzenia wady.
11) Zgłoszenie reklamacyjne należy zgłaszać pod adresem Gwaranta (Zamysłowo, ul. Moderska 1A, 62-060 Stęszew) przesyłając wypełniony i podstemplowany przez autoryzowany punkt sprzedaży lub autoryzowanego dystrybutora kupon reklamacyjny znajdujący się w instrukcji obsługi. W zgłoszeniu reklamacyjnym należy podać:
   a) typ, wielkość urządzenia, numer fabryczny, numer wykonawcy (dane znajdują się na tabliczce znamionowej),
   b) datę i miejsce zakupu,
   c) zwięzły opis uszkodzenia,
   d) dokładny adres i numer telefonu Kupującego.

   Do zgłoszenie należy dołączyć kserokopię dokumentu zakupu w postaci paragonu lub faktury.
12) Gwarant nie odpowiada za przekroczenie terminów, o których mowa w pkt. 9 powyżej, jeżeli Gwarant lub jego przedstawiciel będzie gotowy do usunięcia wady w ustalonym z Kupującym terminie i nie będzie mógł wykonać naprawy z przyczyn nie leżących po stronie Gwaranta (np. brak odpowiedniego dostępu do urządzenia, brak energii elektrycznej, siła wyższa, nieobecność Kupującego itp.).
13) W przypadku, gdy Gwarant pozostając w gotowości do usunięcia wady, dwukrotnie nie będzie w stanie dokonać naprawy gwarancyjnej z przyczyn leżących po stronie Kupującego, to uważa się, że Kupujący zrezygnował z roszczenia zawartego w zgłoszeniu gwarancyjnym. Ponowne zgłoszenie tej samej wady w tym trybie jest niemożliwe.
14) Jeżeli reklamowanej wady nie można usunąć, po dokonaniu trzech napraw gwarancyjnych towar nadal działa wadliwie, ale nadaje się do dalszej eksploatacji, Kupujący ma prawo do:
   a) obniżenia ceny towaru proporcjonalnie do obniżenia wartości użytkowej towaru,
   b) wymiany towaru wadliwego na towar wolny od wad.
15) Dopuszcza się wymianę towaru w przypadku stwierdzenia przez Gwaranta, że nie można wykonać jego naprawy.
16) Gwarant nie ponosi odpowiedzialności za przydatność towaru dla Kupującego, w tym nieprawidłowy dobór towaru do powierzchni wentylowanych (np. zainstalowanie urządzenia o zbyt małej lub zbyt dużej wydajności w stosunku do zapotrzebowania). Zaleca się, aby dobór urządzenia był dokonywany przy współpracy z odpowiednim biurem projektowym lub Gwarantem. Gwarant nie odpowiada za utratę danych zapisanych w urządzeniu oraz za straty gospodarcze i utracone korzyści.
17) Gwarant odmówi zrealizowania żądań Kupującego wynikających z niniejszego dokumentu, w przypadku, gdy:
   a) stwierdzi naruszenie lub zerwanie plomb,
   b) nie będzie mógł zidentyfikować towaru (tj. zgodności przedstawionego towaru z dokumentem opisującym sprzęt, zmienione lub nieczytelne dokumenty);

c) uszkodzenia powstały na skutek niewłaściwego transportu dokonywanego lub zleconego przez Kupującego,
d) dokonywano zmian w towarze, w tym wymieniono samowolnie poszczególne elementy sprzętu na nieoryginalne, używane itp., naprawy poza autoryzowanymi serwisami Gwaranta itp.
e) uszkodzenia są mechaniczne, chemiczne, termiczne i nie powstały z przyczyn tkwiących w sprzedanej rzeczy;
f) uszkodzenia dotyczą elementów zużywających się, w szczególności: śrub, nakrętek, elementów uszczelniających, uchwytów, zawiasów.
g) uszkodzenia powstaną na skutek użytkowania towaru w sposób niezgodny z instrukcją obsługi,
h) zgłoszone wady są nieistotne i nie mają wpływu na wartość użytkową towaru.

18) Niniejsza gwarancja nie obejmuje:
a) elementów wyposażenia elektrycznego;
b) uszkodzeń spowodowanych przez przyłączone urządzenia, inny sprzęt lub akcesoria inne niż zalecane przez Gwaranta;
c) uszkodzeń powstałych z przyczyn natury zewnętrznej, m.in. w wyniku siły wyższej;
d) uszkodzeń spowodowanych przez zwierzęta;

19) Uznane przez Gwaranta wykonywane naprawy gwarancyjne są nieodpłatne. Gwarant może obciążyć kosztami związanymi ze zgłoszeniem reklamacyjnym wyłącznie w przypadku nieuwzględniania reklamacji na skutek stwierdzenia okoliczności, o których mowa w pkt. 16 i 17 powyżej.

20) Zgłoszenie reklamacyjne może być uwzględnione wyłącznie w przypadku:
a) zachowania terminów, o których mowa w niniejszych dokumencie;
b) spełnienia pozostałych warunków gwarancji;
c) okazania dowodu zakupu towaru – przez co rozumie się fakturę lub paragon fiskalny, inny dowód zakupu, zgodnie z przepisami prawa;

21) Instalację urządzenia może przeprowadzić instalator posiadający ogólne uprawnienia instalacyjne, przy czym niezbędny jest wówczas jego wpis i pieczątka do Karty Gwarancyjnej.

22) Naprawa gwarancyjna odbywa się w miejscu funkcjonowania towaru. Jeżeli zgłoszenie dotyczy części towaru, w tym osprzętu elektrycznego (regulatora elektronicznego, itp.) należy odesłać daną cześć do Gwaranta na jego koszt. Zwrócenie wadliwego osprzętu jest warunkiem uznania reklamacji i nieodpłatnej wymiany sprzętu. Nieodesłanie w/w. części w terminie 7 dni roboczych będzie podstawą do nieuznania reklamacji i obciążenia jej kosztami Kupującego.

23) Postanowienia niniejszego dokumentu nie ograniczają w żaden sposób uprawnień wynikających z reklamacji złożonej na podstawie rękojmi. Gwarancja nie ma również wpływu na pozostałe roszczenia Kupującego przysługujące mu zgodnie z przepisami prawa – w tym dotyczące niezgodności z umową. Kupujący może wykonywać uprawnienia z tytułu rękojmi niezależnie od uprawnień wynikających z gwarancji. W razie wykonywania przez Kupującego uprawnień z tytułu gwarancji, bieg terminu do wykonywania uprawnień z tytułu gwarancji ulega zawieszeniu z dniem zawiadomienia o wadzie. Termin ten biegnie dalej od dnia odmowy przez Gwaranta wykonywania obowiązków wynikających z gwarancji albo bezskutecznego upływu czasu na ich wykonanie.

24) W sprawach nieuregulowanych niniejszym dokumentem i Kartą Gwarancyjną obowiązują przepisy Kodeksu Cywilnego art. 577 – 581.

Uprzejmie informujemy, że ewentualna wymiana reklamowanego przez użytkownika podzespołu urządzenia na sprawny nie jest jednoznaczna z uznaniem przez* TopVac *roszczeń gwarancyjnych użytkownika urządzenia i nie kończy procedury obsługi reklamacji.* TopVac *zastrzega sobie prawo do obciążenia w terminie do 60 dni od daty przeprowadzenia naprawy użytkownika kosztami wymiany/naprawy podzespołu, który podczas przeprowadzonej po naprawie ekspertyzie został uznany za uszkodzony przez czynniki niezależne od producenta (np. zwarcie w instalacji elektrycznej, przepięcie, zalanie, uszkodzenia mechaniczne niewidoczne gołym okiem, itp.), a których to uszkodzeń serwis dokonujący naprawy nie jest w stanie ocenić podczas naprawy w miejscu eksploatacji urządzenia.* TopVac *wystawi stosowną fakturę za wymianę/naprawę przedmiotowego podzespołu wraz z dołączonym protokołem ekspertyzy. Jednocześnie informujemy, że brak zapłaty za fakturę obejmującą w/w koszty w terminie 14 dni od jej wystawienia skutkuje nieodwołalną utratą gwarancji na użytkowane przez Państwa urządzenie, a informacja ta zostanie zarejestrowana w naszym komputerowym systemie nadzoru nad urządzeniami w okresie gwarancji. Za termin zapłaty przyjmuje się datę wpływu Państwa zapłaty na rachunek bankowy podany w niniejszej fakturze.

KARTA GWARANCYJNA

Poświadczenie jakości i kompletności urządzenia

Zgodnie z podanymi warunkami udziela się gwarancji na nawilżacz

typ ..... eksploatowany zgodnie z instrukcją obsługi.

Numer produkcyjny urządzenia* .....

Wydajność urządzenia* ..... m^3/h

Użytkownik (nazwisko i imię) ** .....

Adres (ulica, miasto, kod pocztowy) ** .....

.....

tel./fax** ..... e-mail** .....

Data sprzedaży	Data instalacji	Data uruchomienia
.....	.....	.....
(pieczątka i podpis sprzedawcy)	(pieczątka i podpis instalatora)	(pieczątka i podpis firmy uruchamiającej urządzenie)

Użytkownik potwierdza, że:

- urządzenie dostarczono kompletne;
- otrzymał Instrukcję obsługi i instalacji urządzenia z wypełnioną niniejszą Kartą Gwarancyjną;
- był zaznajomiony z obsługą i utrzymaniem urządzenia.

.....	.....
miejscowość i data	podpis użytkownika

* wypełnia producent

** wypełnia użytkownik

Klient oraz firma instalacyjna i serwisowa własnoręcznym podpisem wyrażają zgodę na przetwarzanie swoich danych osobowych dla potrzeb prowadzenia ewidencji serwisowej zgodnie z art.6ust.1 lit. a ogólnego rozporządzenia o ochronie danych osobowych z dnia 27 kwietnia 2016 r. (Dz. Urz. UE L 119 z 04.05.2016).

15. PRZEPROWADZONE NAPRAWY GWARANCYJNE ORAZ KONSERWACJE

l.p.	data	opis uszkodzenia, naprawione element, opis wykonanych czynności	uwagi	pieczęć i podpis serwisu
1.				
2.				
3.				
4.				
5.				
6.				
7.				
8.				
9.				
10.				

kopia do odesłania

KARTA GWARANCYJNA

Poświadczenie jakości i kompletności urządzenia

Zgodnie z podanymi warunkami udziela się gwarancji na nawilżacz

typ ..... eksploatowany zgodnie z instrukcją obsługi.

Numer produkcyjny urządzenia* .....

Wydajność urządzenia* ..... m^3/h

Użytkownik (nazwisko i imię) ** .....

Adres (ulica, miasto, kod pocztowy) ** .....

.....

tel./fax** ..... e-mail** .....

Data sprzedaży	Data instalacji	Data uruchomienia
.....	.....	.....
(pieczątka i podpis sprzedawcy)	(pieczątka i podpis instalatora)	(pieczątka i podpis firmy uruchamiającej urządzenie)

Użytkownik potwierdza, że:

- urządzenie dostarczono kompletne,
- otrzymał Instrukcję obsługi i instalacji urządzenia z wypełnioną niniejszą Kartą Gwarancyjną,
- był zaznajomiony z obsługą i utrzymaniem urządzenia.

.....	.....
miejscowość i data	podpis użytkownika

* wypełnia producent

** wypełnia użytkownik

Klient oraz firma instalacyjna i serwisowa własnoręcznym podpisem wyrażają zgodę na przetwarzanie swoich danych osobowych dla potrzeb prowadzenia ewidencji serwisowej zgodnie z art.6ust.1 lit. a ogólnego rozporządzenia o ochronie danych osobowych z dnia 27 kwietnia 2016 r. (Dz. Urz. UE L 119 z 04.05.2016).

PROTOKÓŁ REKLAMACYJNY

sporządzony w dniu..... w związku z reklamacją nr.....

PRZEDMIOT REKLAMACJI

TYP URZĄDZENIA: ..... Data produkcji urządzenia: .....

Nr seryjny urządzenia: ..... Data zakupu urządzenia: .....

ZGŁASZAJĄCY

Imię i nazwisko: .....

Dokładny adres: .....

.....

Nr telefonu .....

DOKŁADNY OPIS STWIERDZONYCH WAD JAKOŚCIOWYCH LUB USTEREK WYNIKAJĄCYCH Z WINY PRODUCENTA

.....

.....

.....

.....

.....

INNE USZKODZENIA.....

.....

ZGŁASZAJĄCY WNOSI ZGŁOSZENIE REKLAMACYJNE Z TYTUŁU (ZAZNACZYĆ WŁAŚCIWE):

Naprawa gwarancyjna ☐ Naprawa płatna ☐ Naprawa pogwarancyjna płatna ☐

ŻĄDANIA ZGŁASZAJĄCEGO.....

W przypadku nieuwzględnienia reklamacji na skutek stwierdzenia okoliczności, o których mowa w pkt. 16 i 17. Warunków Gwarancji ZGŁASZAJĄCY zgadza się pokryć koszty poniesione przez serwis producenta.

....

(miejscowość i data) (podpis zgłaszającego reklamację) (podpis serwisanta)

USUNIĘCIE WADY - wypełnia serwis

Data przekazania usterki serwisantowi .....godz. .....

Nazwisko i imię serwisanta .....

Sposób załatwienia usunięcia wady .....

.....

.....

Porada (OPIS).....

.....

ZAKOŃCZENIE REKLAMACJI

Nazwisko i imię serwisanta: ..... Data usunięcia usterki: .....

Zasadność reklamacji: ..... Czas trwania naprawy: .....

Usterka (wada) została usunięta, urządzenie pracuje prawidłowo. Usunięcie usterki kwituję własnoręcznym podpisem. Oświadczam, że zapoznałem się z warunkami gwarancji na podstawie, których zgłaszam zakłócenie.

Klient oraz firma instalacyjna i serwisowa własnoręcznym podpisem wyrażają zgodę na przetwarzanie swoich danych osobowych dla potrzeb prowadzenia ewidencji serwisowej zgodnie z art.6ust.1 lit. a ogólnego rozporządzenia o ochronie danych osobowych z dnia 27 kwietnia 2016 r. (Dz. Urz. UE L 119 z 04.05.2016).

....

(miejscowość i data) (podpis zgłaszającego reklamację) (podpis serwisanta)

UWAGA ! W przypadku nieuwzględnienia reklamacji na skutek stwierdzenia okoliczności, o których mowa w pkt. 16 i 17. Warunków Gwarancji ZGŁASZAJĄCY zgadza się pokryć koszty poniesione przez serwis producenta.*

*koszt roboczogodziny oraz koszt dojazdu serwisu z siedziby firmy liczony jest wg aktualnego cennika dostępnego na www.topvac.pl

PROTOKÓŁ REKLAMACYJNY

sporządzony w dniu..... w związku z reklamacją nr .....

PRZEDMIOT REKLAMACJI

TYP URZĄDZENIA: ..... Data produkcji urządzenia: .....

Nr seryjny urządzenia: ..... Data zakupu urządzenia: .....

ZGŁASZAJĄCY

Imię i nazwisko: .....

Dokładny adres: .....

.....

Nr telefonu .....

DOKŁADNY OPIS STWIERDZONYCH WAD JAKOŚCIOWYCH LUB USTEREK WYNIKAJĄCYCH Z WINY PRODUCENTA

.....

.....

.....

.....

INNE USZKODZENIA.....

.....

ZGŁASZAJĄCY WNOSI ZGŁOSZENIE REKLAMACYJNE Z TYTUŁU (ZAZNACZYĆ WŁAŚCIWE):

Naprawa gwarancyjna ☐ Naprawa płatna ☐ Naprawa pogwarancyjna płatna ☐

ŻĄDANIA ZGŁASZAJĄCEGO.....

W przypadku nieuwzględnienia reklamacji na skutek stwierdzenia okoliczności, o których mowa w pkt. 16 i 17. Warunków Gwarancji ZGŁASZAJĄCY zgadza się pokryć koszty poniesione przez serwis producenta.

....

(miejscowość i data) (podpis zgłaszającego reklamację) (podpis serwisanta)

USUNIĘCIE WADY - wypełnia serwis

Data przekazania usterki serwisantowi .....godz. .....

Nazwisko i imię serwisanta .....

Sposób załatwienia usunięcia wady .....

.....

.....

Porada (OPIS).....

.....

ZAKOŃCZENIE REKLAMACJI

Nazwisko i imię serwisanta: ..... Data usunięcia usterki: .....

Zasadność reklamacji: ..... Czas trwania naprawy: .....

Usterka (wada) została usunięta, urządzenie pracuje prawidłowo. Usunięcie usterki kwituję własnoręcznym podpisem. Oświadczam, że zapoznałem się z warunkami gwarancji na podstawie, których zgłaszam zakłócenie.

Klient oraz firma instalacyjna i serwisowa własnoręcznym podpisem wyrażają zgodę na przetwarzanie swoich danych osobowych dla potrzeb prowadzenia ewidencji serwisowej zgodnie z art.6ust.1 lit. a ogólnego rozporządzenia o ochronie danych osobowych z dnia 27 kwietnia 2016 r. (Dz. Urz. UE L 119 z 04.05.2016).

....

(miejscowość i data) (podpis zgłaszającego reklamację) (podpis serwisanta)

UWAGA ! W przypadku nieuwzględnienia reklamacji na skutek stwierdzenia okoliczności, o których mowa w pkt. 16 i 17. Warunków Gwarancji ZGŁASZAJĄCY zgadza się pokryć koszty poniesione przez serwis producenta.*

*koszt roboczogodziny oraz koszt dojazdu serwisu z siedziby firmy liczony jest wg aktualnego cennika dostępnego na www.topvac.pl

PROTOKÓŁ REKLAMACYJNY

sporządzony w dniu..... w związku z reklamacją nr.....

PRZEDMIOT REKLAMACJI

TYP URZĄDZENIA: ..... Data produkcji urządzenia: .....

Nr seryjny urządzenia: ..... Data zakupu urządzenia: .....

ZGŁASZAJĄCY

Imię i nazwisko: .....

Dokładny adres: .....

.....

Nr telefonu .....

DOKŁADNY OPIS STWIERDZONYCH WAD JAKOŚCIOWYCH LUB USTEREK WYNIKAJĄCYCH Z WINY PRODUCENTA

.....

.....

.....

.....

INNE USZKODZENIA.....

.....

ZGŁASZAJĄCY WNOSI ZGŁOSZENIE REKLAMACYJNE Z TYTUŁU (ZAZNACZYĆ WŁAŚCIWE):

Naprawa gwarancyjna ☐ Naprawa płatna ☐ Naprawa pogwarancyjna płatna ☐

ŻĄDANIA ZGŁASZAJĄCEGO.....

W przypadku nieuwzględnienia reklamacji na skutek stwierdzenia okoliczności, o których mowa w pkt. 16 i 17. Warunków Gwarancji ZGŁASZAJĄCY zgadza się pokryć koszty poniesione przez serwis producenta.

....

(miejscowość i data) (podpis zgłaszającego reklamację) (podpis serwisanta)

USUNIĘCIE WADY - wypełnia serwis

Data przekazania usterki serwisantowi .....godz. .....

Nazwisko i imię serwisanta .....

Sposób załatwienia usunięcia wady .....

.....

.....

Porada (OPIS).....

.....

ZAKOŃCZENIE REKLAMACJI

Nazwisko i imię serwisanta: ..... Data usunięcia usterki: .....

Zasadność reklamacji: ..... Czas trwania naprawy: .....

Usterka (wada) została usunięta, urządzenie pracuje prawidłowo. Usunięcie usterki kwituję własnoręcznym podpisem. Oświadczam, że zapoznałem się z warunkami gwarancji na podstawie, których zgłaszam zakłócenie.

Klient oraz firma instalacyjna i serwisowa własnoręcznym podpisem wyrażają zgodę na przetwarzanie swoich danych osobowych dla potrzeb prowadzenia ewidencji serwisowej zgodnie z art.6ust.1 lit. a ogólnego rozporządzenia o ochronie danych osobowych z dnia 27 kwietnia 2016 r. (Dz. Urz. UE L 119 z 04.05.2016).

....

(miejscowość i data) (podpis zgłaszającego reklamację) (podpis serwisanta)

UWAGA ! W przypadku nieuwzględnienia reklamacji na skutek stwierdzenia okoliczności, o których mowa w pkt. 16 i 17. Warunków Gwarancji ZGŁASZAJĄCY zgadza się pokryć koszty poniesione przez serwis producenta.*
*koszt roboczogodziny oraz koszt dojazdu serwisu z siedziby firmy liczony jest wg aktualnego cennika dostępnego na www.topvac.pl

TopVac Spółka z ograniczoną odpowiedzialnością
Zamysłowo, ul. Moderska 1A
62-060 Stęszew
woj. wielkopolskie